ПРЕОБРАЗОВАТЕЛЬ (ДАТЧИК) ДАВЛЕНИЯ ОБЩЕПРОМЫШЛЕННЫЙ

модель МПД-01

Особенности и преимущества

Сенсор: пьезорезистивный кремниевый
Превосходная долговременная стабильность
Отличная линейность
Диапазон измерения: от 0…0,1 до 0…1000 бар
Выходной сигнал: 4…20 мА; 0,5...4,5 В; 0...5 В; 1...5 В
Стандартная точность: ±0,5%; ±0,25%; ±0,1% ВПИ

Описание и области применения

МПД-01 для общепромышленного применения предназначен для измерения давления газообразных и жидких сред. В основе датчика лежит высокочувствительный пьезорезистивный кремниевый сенсор.

Широко применяется в областях:
Машиностроение и станкостроение
Гидравлика и пневматика
Насосы и компрессоры

Диапазоны измерения

0…0,1; 0…0,35; 0…0,7; 0…1; 0…2,5; 0...4; 0...6; 0...10; 0...16; 0...25; 0...40; 0...60; 0...100; 0...160; 0...250; 0...400; 0...600; 0...1000 бар

Выходной сигнал

4…20 mA; 0,5...4,5 В
0...5 В; 1...5 В

Точность

Пределы допустимой основной погрешности измерения, % от ВПИ	±0,5%; ±0,25%; ±0,1%*
Пределы допустимой температурной погрешности измерения в диапазоне -20…+85, %/ °С не более -40...+125, %/ °С не более	±0,014% ±0,2%
Долговременная стабильность, % от ВПИ в год	≤0,2%

*Возможна при напряжении питания постоянного тока 24В и выходном сигнале 4...20мА

Технические характеристики

Тип давления	избыточное / абсолютное
Предельное давление перегрузки, % от ВПИ	200% от ВПИ (<250 бар) 150% от ВПИ (≥250 бар)
Технологическое присоединение	M20x1,5; G1/2; 1/4-18NPT
Напряжение питания постоянного тока, В	24; 5
Диапазон рабочих температур контролируемой среды, °С	-40…+125
Диапазон рабочих температур окружающего воздуха, °С	-20…+85
Диапазон температуры хранения, °С	-40…+125
Класс пылевлагозащиты	IP65
Материал, контактирующий со средой измерения	нержавеющая сталь 316

Технические характеристики

Материал корпуса	нержавеющая сталь 304
Класс взрывозащиты	
Устойчивость к вибрациям	20 g / 25 Гц…2 кГц
Устойчивость к удару	500 g / 1 мс
Время отклика (стабилизации)	< 4 мс
Срок службы	не менее 10 млн. циклов
Вес ~, г	180

Габаритный чертеж

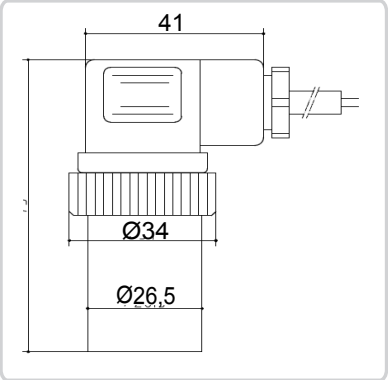

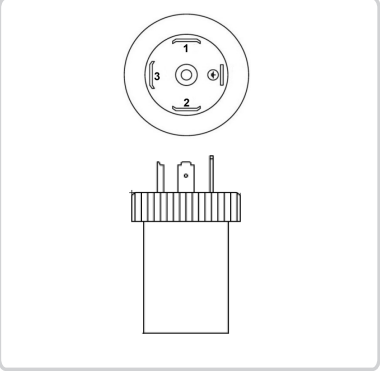

Размеры присоединений к процессу

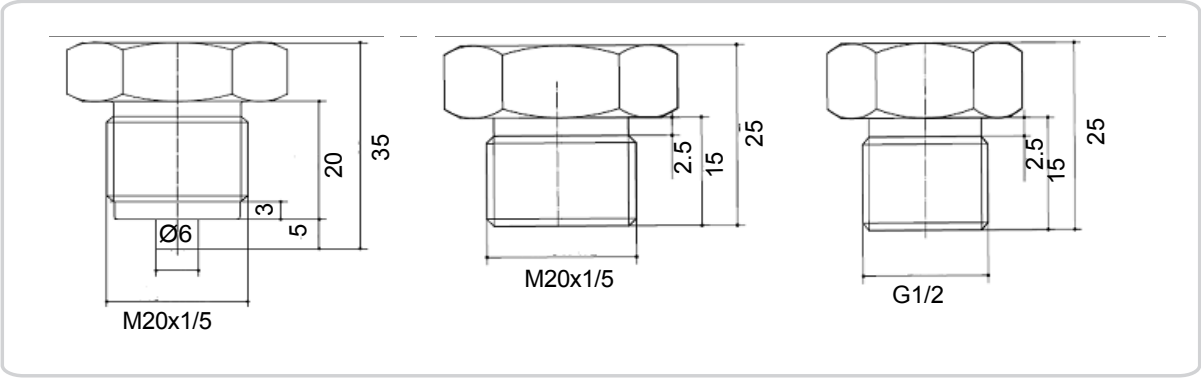

Электроподключение

2х-проводное соединение	Выход1	+Напряжение
	Выход2	+Выход
	Выход3	Не используется
3х-проводное соединение	Выход1	+Напряжение
	Выход2	-Напряжение
	Выход3	+Выход

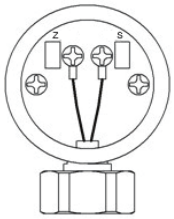

Примечание: 2-х проводная электрическая схема не имеет полярности. Провода напряжения питания и выхода могут быть присоединены с любой стороны клеммных выводов.

Сертификаты и разрешения

Сертификат утверждения типа СИ

Как заказывать?

МПД-01 □□□□□□□□

Диапазон давления

Укажите диапазон давления

Тип давления

A: абсолютное
G: избыточное

Напряжение питания пост. тока

E1: 5 В
E2: 24 В
E3: 12 В

Выходной сигнал

S1: 4…20 мА
S2: 0,5…4,5 В
S3: 1…5 В
S4: 0...5 В

Элект.присоединение

C1: DIN43650
C2: кабельное
(укажите длину)

Демпфер

K1: без демпфера
K2: с демпфером

Тех.присоединение

A1: M20X1,5 (с штуц.)
A2: M20X1,5
A3: G1/2
A4: 1/4-18NPT
A5: другие (укажите)